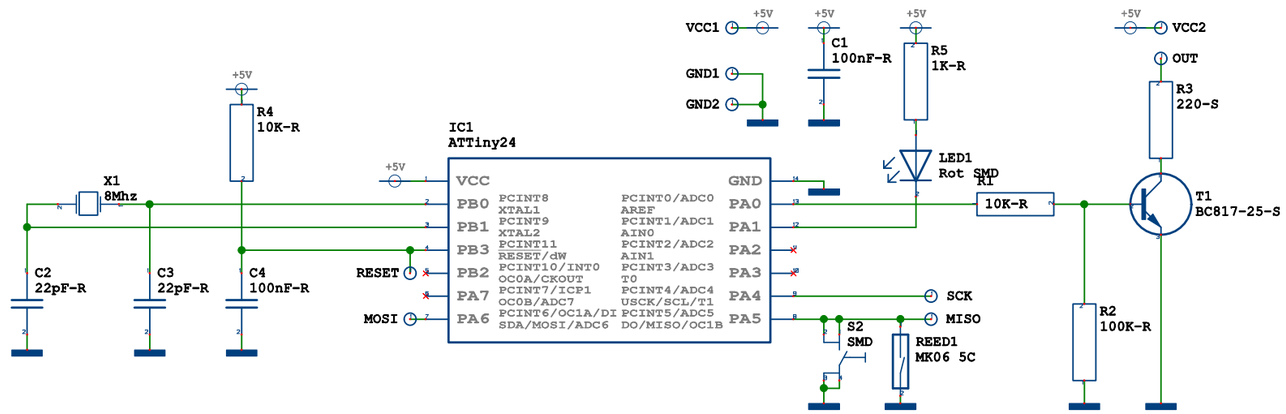

		Schaltplan	
		Maßstab 1:1	
Datum	Name	Timer für LED Ketten	
Bearb. 30.12.2019	GM		
Gepr.		Version 01	
dazkeiler.de		GMTimer V01	