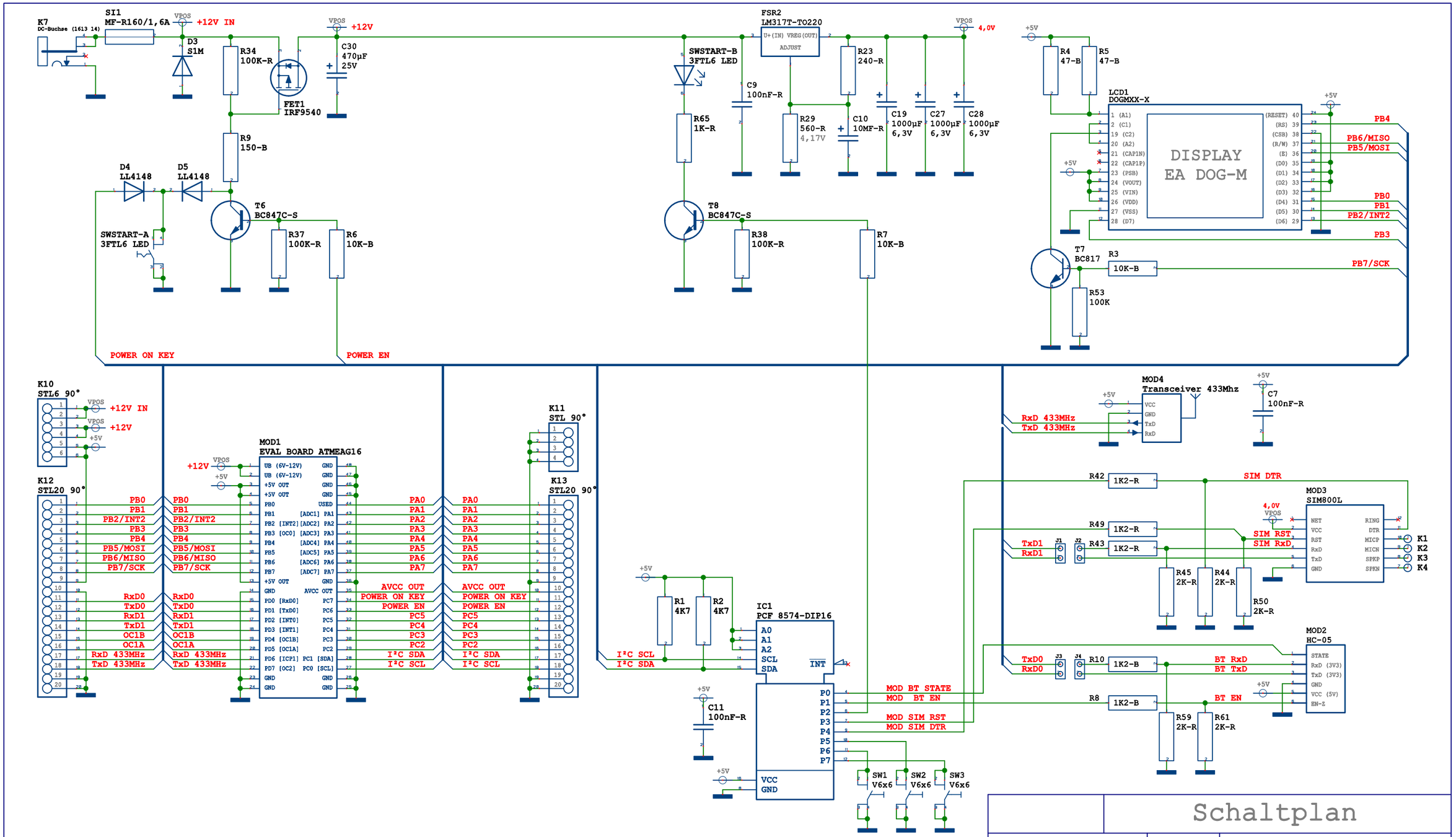

B1
Bohrung 4.2mm 165mil

B2
Bohrung 4.2mm 165mil

B3
Bohrung 4.2mm 165mil

B4
Bohrung 4.2mm 165mil

Schaltplan

Maßstab	1:1
	k_box_EvalBoard_UserInterface

Datum		Name
Bearb.	13.07.2019	GM
Gepr.	.....	..

dazkeiler.de

k.box
Eval Board
UserInterface

Version V1

k_box_EvalBoard_UserInterface